ULTRAFEEDER 2 + UNICO2 EM MÁQUINAS DE MALHARIA RETÍLINEA

building the future

ATENDIMENTO AO CLIENTE INTERNACIONAL

ULTRAFEEDER 2 + UNICO2 EM MÁQUINAS DE MALHARIA RETÍLINEA

O documento a seguir descreve como usar o ULTRAFEEDER2 + UNICO2 em máquinas de tricô planas.
Os UNICO2 são apresentados em duas configurações: UNICO2 / R / CMPL3 e UNICO2 / YTT
As duas configurações são utilizadas de acordo com o tipo de fio e com a estrutura da malharia.

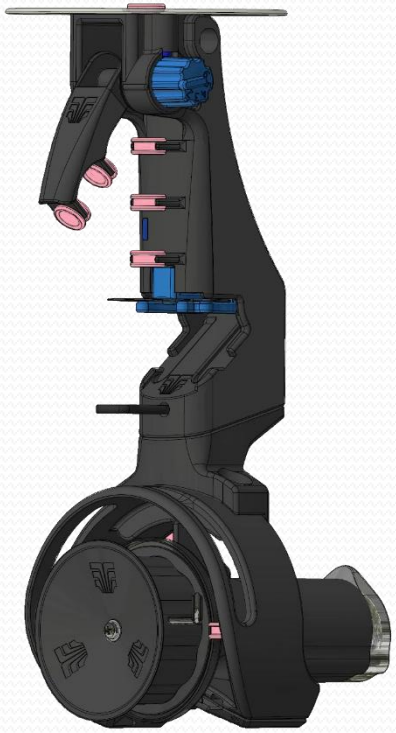

UNICO2/R/CMPL3

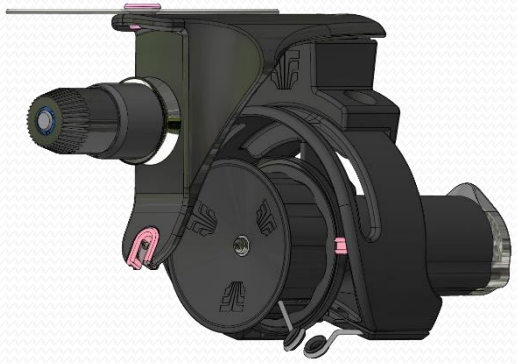

UNICO2/YTT

ULTRAFEEDER 2 + UNICO2 EM MÁQUINAS DE MALHARIA RETÍLINEA

UNICO2/R/CMPL3

A configuração **UNICO2 / R / CMPL3**, é utilizada em teares planos para alimentação e recuperação de fios duros (como algodão, nylon, lã...). É equipado com um acessório de entrada com apanhador de nós em caso de detecção de nós, abaixa-se e pára a máquina. O tensor "bússola" compensa as variações das tensões de entrada e para a máquina em caso de falta de fio

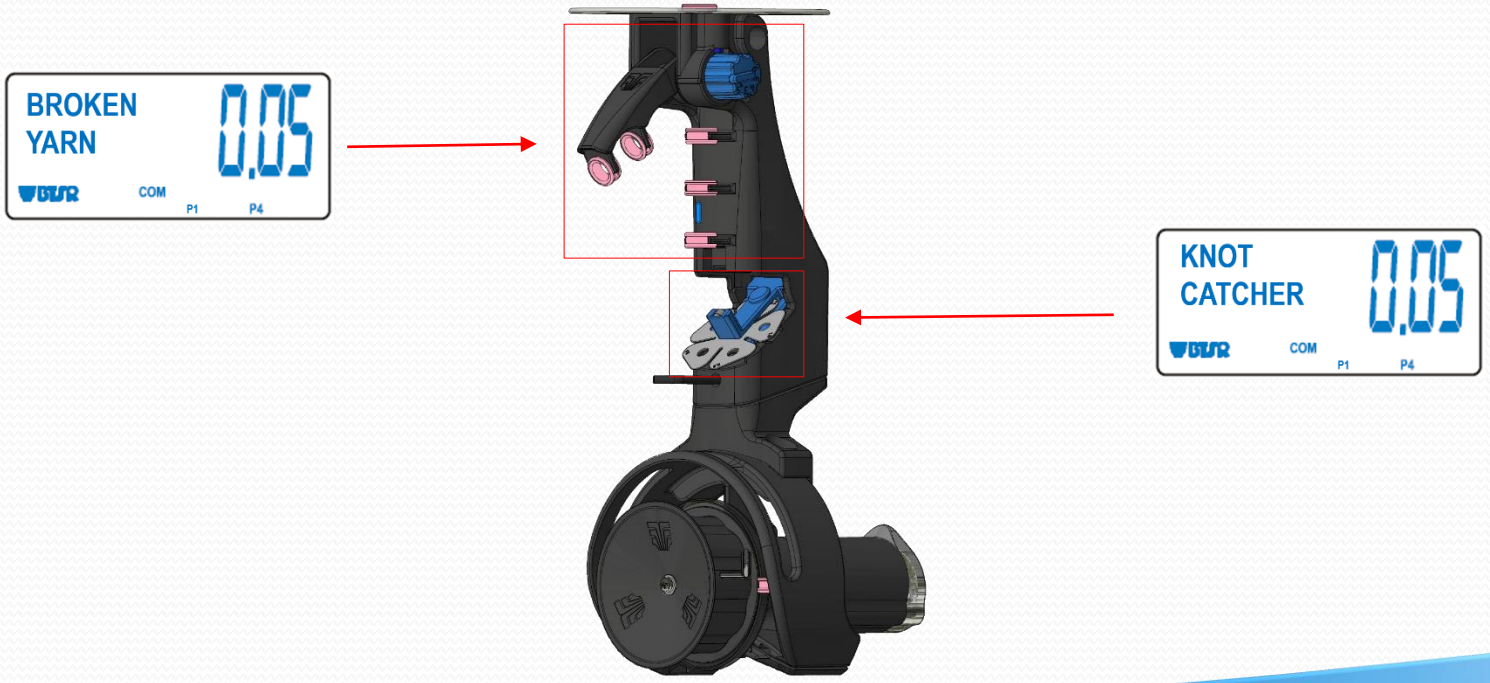

ULTRAFEEDER 2 + UNICO2 EM MÁQUINAS DE MALHARIA RETÍLINEA

UNICO2/R/CMPL3

Antes de continuar a trabalhar com **UNICO2 / R / CMPL3**, é necessário definir a posição zero do braço UNICO2 e definir o modo de trabalho correto. Para esta configuração específica, o modo de trabalho correto é o modo UNICO2 / STD. Para programar este modo, vá ao menu P4.6. este menu fornece 3 configurações: UNICO2 OFF, UNICO2 STD e UNICO2 REVERSE. Para esta configuração, o modo de trabalho correto é UNICO2 STD.
Para selecionar este modo, faça o seguinte:
No menu P4.6 mantenha pressionado o botão

por 2 segundos. Desta forma, é possível percorrer os modos de trabalho. Quando aparece o modo de operação correto significa que está selecionado.
Para definir o alinhamento da posição zero do braço do UNICO2 / R / CMPL3, siga as instruções descritas no próximo slide.

ULTRAFEEDER 2 + UNICO2 EM MÁQUINAS DE MALHARIA RETÍLINEA

ALINHAMENTO DE POSIÇÃO ZERO DO BRAÇO UNICO2/R/CMPL3

A presença do dispositivo **UNICO2 / R / CMPL3** é automaticamente reconhecida pelo dispositivo **ULTRAFEEDER 2** (etiqueta P4 acende). Antes de usar o dispositivo **UNICO2 / R / CMPL3** é necessário realizar o procedimento de alinhamento do braço pelo **menu P4.6**. Mantenha pressionado o – por 3 segundos até que o ícone E comece a piscar e o display mostre a mensagem **"UNICO CALIB"**. Para **CW** (rotação no sentido horário), alinhe manualmente o braço do dispositivo na **posição de 3 horas**. Segure o braço nessa posição e pressione a tecla E para confirmar a posição zero.
Agora os 2 dispositivos estão prontos para funcionar sincronizados. Para **CCW** (rotação anti-horária), mova manualmente o braço do dispositivo para a **posição das 9 horas.**

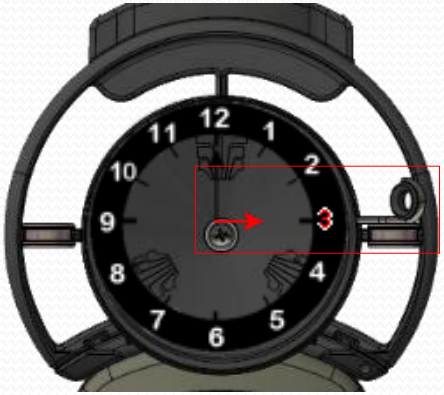

Braço UNICO2

ULTRAFEEDER 2 + UNICO2 EM MÁQUINAS DE MALHARIA RETÍLINEA

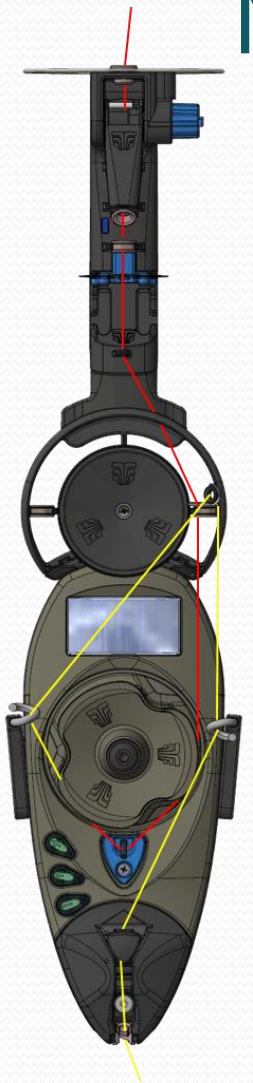

UNICO2/R/CMPL3

O rosqueamento correto do UNICO2 / R / CMPL3 é mostrado nas fotos ao lado. A linha amarela indica o último caminho do fio no dispositivo antes de ir para o porta-fio.
Comece a passar o fio no dispositivo enrolando o fio na roda para ter três passagens de fio no separador de bobinas de pino. Em seguida, proceda conforme indicado na imagem, passando o fio pelo braço UNICO2 e, em seguida, pela guia de fio lateral antes de chegar à célula de carga
(linha amarela)
Em primeiro lugar, certifique-se de que o braço UNICO2 está definido para sua posição zero correspondente à posição de 3 horas. No caso, execute o procedimento de alinhamento da posição zero antes da operação de rosqueamento conforme descrito no slide anterior.
Certifique-se de realizar também a calibração da célula de carga do UNIFEEDER2 antes de começar a operar.

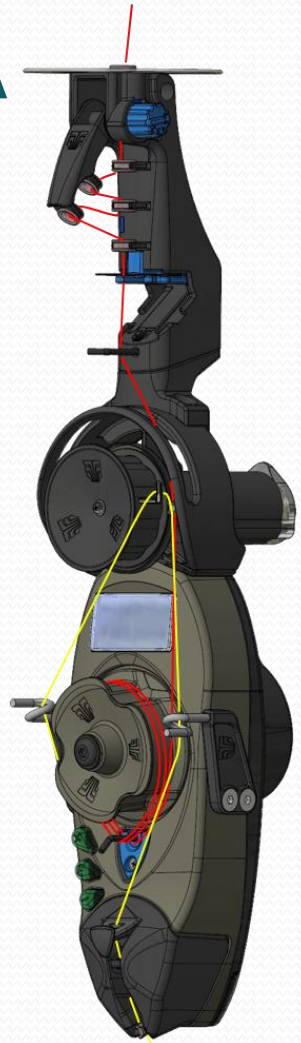

ULTRAFEEDER 2 + UNICO2 EM MÁQUINAS DE MALHARIA RETÍLINEA

UNICO2/YTT

A configuração UNICO2 / YTT, é usada em máquinas de tricotar planas para alimentação e recuperação de fios elásticos (como elastômero nu, elastômero coberto mesmo para aplicação médica). É equipado com um acessório de entrada especial com freio de fio padrão. A base de fixação do UNICO2 / YTT (código: ST.0.3587L) é fornecida com um braço fixo adicional equipado com um olhal de cerâmica de baixa fricção. Em caso de alteração da configuração de UNICO2 / YTT para UNICO2 / R / CMPL3 é possível deixar a mesma placa de fixação sem substituí-la e usar o UNICO2 / R / CMPL3

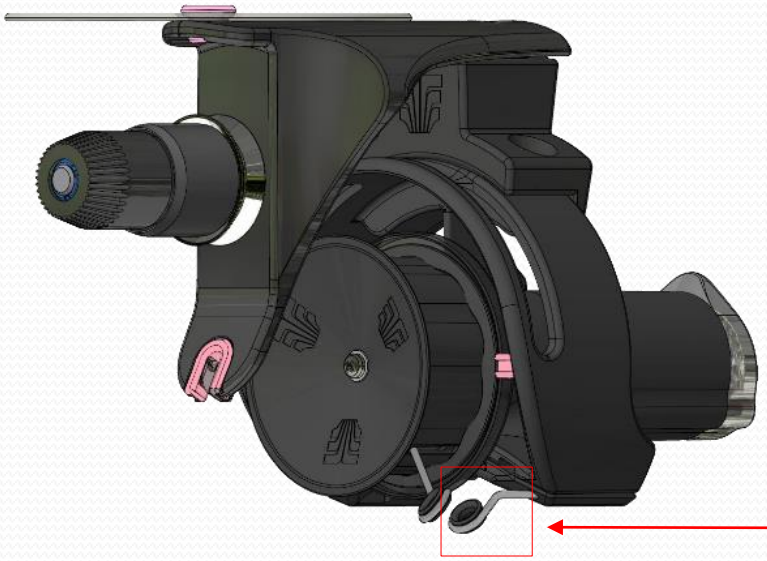

ST.0.3587L

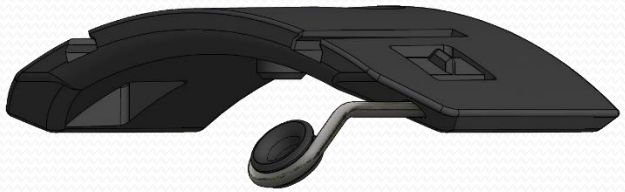

Placa de fixação especial com braço adicional

ULTRAFEEDER 2 + UNICO2 EM MÁQUINAS DE MALHARIA RETÍLINEA

UNICO2/YTT

Antes de continuar a trabalhar com **UNICO2 / YTT,** é necessário definir a posição zero do braço UNICO2 e definir o modo de trabalho correto.
Para programar o modo de trabalho, vá ao menu P4.6. Este menu oferece 3 configurações diferentes: **UNICO2 OFF, UNICO2 STD** e **UNICO2 REVERSE**. Para esta configuração, o modo de operação correto é **UNICO2 REVERSE**. Para selecionar este modo, faça o seguinte:
No **menu P4.6** mantenha pressionado o botão E por 2 segundos. Desta forma, é possível percorrer os modos de operação. Quando aparece o modo de operçação correto significa que está selecionado.
Para definir o alinhamento da posição zero do braço do **UNICO2 / YTT,** siga as instruções descritas no próximo slide.

ULTRAFEEDER 2 + UNICO2 EM MÁQUINAS DE MALHARIA RETÍLINEA

ALINHAMENTO DE POSIÇÃO ZERO DO BRAÇO UNICO2/YTT

A presença do dispositivo **UNICO2 / YTT** é automaticamente reconhecida pelo dispositivo ULTRAFEEDER 2 (**etiqueta P4 acende**). Antes de usar o dispositivo UNICO 2 é necessário realizar o procedimento de alinhamento do braço pelo **menu P4.6.** Mantenha pressionada a tecla − por 3 segundos até que o ícone E comece a piscar e no display a mensagem **"UNICO CALIB"**. Alinhe manualmente o braço UNICO2 / YTT até coincidir com a mesma posição do braço fixo montado na placa de fixação e tendo alinhado as posições de ambas as cerâmicas no mesmo sentido. Segure o braço nessa posição e pressione a tecla E para confirmar a posição zero.
Agora os 2 dispositivos estão prontos para funcionar sincronizados.

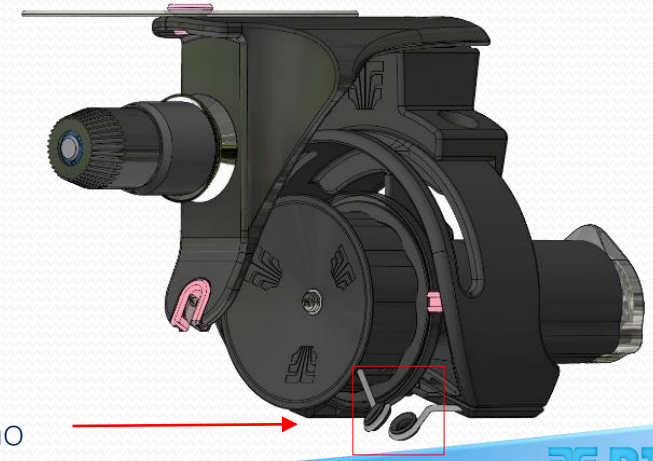

Braço UNICO2 e braço fixo alinhados na mesma posição

ULTRAFEEDER 2 + UNICO2 EM MÁQUINAS DE MALHARIA RETÍLINEA

UNICO2/YTT

O rosqueamento correto do UNICO2 / YTT é mostrado nas fotos ao lado. Comece a passar o fio no dispositivo enrolando o fio na roda para ter três passagens de fio no separador de bobinas de pino. Em seguida proceda conforme indicado na imagem passando o fio pelo UNICO2
Em primeiro lugar, certifique-se de que o braço UNICO2 está definido para sua posição zero alinhado com o braço fixo. No caso, execute o procedimento de alinhamento da posição zero antes da operação de rosqueamento conforme descrito no slide anterior. Certifique-se de realizar também a calibração da célula de carga do UNIFEEDER2 antes de começar a trabalhar.

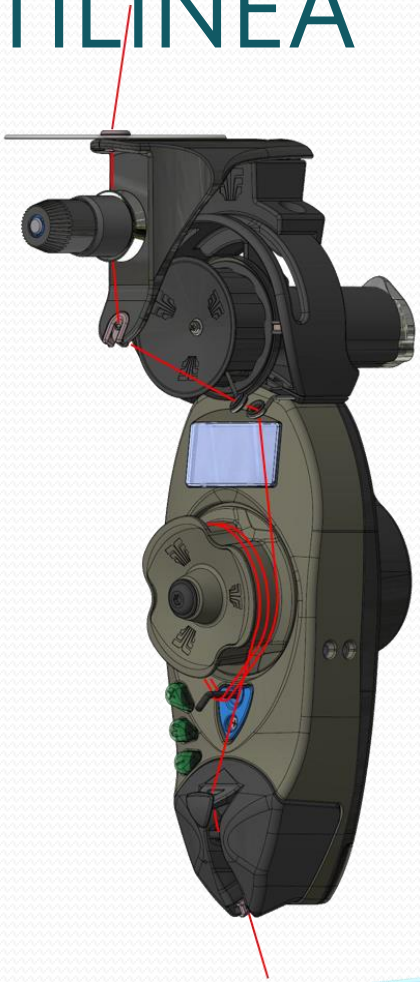

ULTRAFEEDER 2 + UNICO2 EM MÁQUINAS DE MALHARIA RETÍLINEA

PROGRAMAÇÃO DE PARÂMETROS

PARÂMETROS DE PARTIDA VÁLIDOS QUANDO OS DISPOSITIVOS SÃO COLOCADOS NAS LATERAIS DA MÁQUINA			
Tipo de fio	FIOS RÍGIDOS	FIOS ELÁSTICOS	CONF. DE FIOS
Porcentagem de recuperação	Menu P2.2 - 75%	Menu P2.2 – 100%	Menu P2.2 – 100%
Tipo de aplicação	Menu P4.2 - MALHA PLANA	Menu P4.2 - MALHA PLANA	Menu P4.2 – MEIAS MÉDICAS
Tipo de algoritmo	Menu P4.3 - TODOS OS FIOS 2	Menu P4.3 – ELASTICO 3	Menu P4.3 – ELASTICO 3
Modo de Operação	Menu P4.6 - UNICO2 STD	Menu P4.6 - UNICO2 REVERSO	Menu P4.6 - UNICO2 REVERSO
Parâmetros válidos do firmware **ULTRAFEEDER2** versão **1.4.26** ou superior			

ULTRAFEEDER 2 + UNICO2 EM MÁQUINAS DE MALHARIA RETÍLINEA

PARAMETRS PROGRAMMING

PARÂMETROS DE PARTIDA VÁLIDOS QUANDO OS DISPOSITIVOS SÃO COLOCADOS SOBRE AS TRANSPORTADORAS DE FIOS			
Tipo de fio	FIOS RÍGIDOS	FIOS ELÁSTICOS	CONF. DE FIOS
Porcentagem de recuperação	Menu P2.2 - 100 %	Menu P2.2 – 100%	Menu P2.2 – 100%
Tipo de aplicação	Menu P4.2 - MALHA PLANA	Menu P4.2 - MALHA PLANA	Menu P4.2 – MEIAS MÉDICAS
Tipo de algoritmo	Menu P4.3 - TODOS OS FIOS	Menu P4.3 – ELASTICO 3	Menu P4.3 – ELASTICO 3
Modo de Operação	Menu P4.6 - UNICO2 STD	Menu P4.6 - UNICO2 REVERSO	Menu P4.6 - UNICO2 REVERSO
Parâmetros válidos do firmware **ULTRAFEEDER2** versão **1.4.26** ou superior			